Lámpara LED de interior con sensor - Professional Line

RS PRO A10 SC

Blanco neutro blanco
EAN 4007841 088309
N° de art. 088309

LED
36 years (Ø 4,5h / day)

Settings via App

4000 K
4000K neutral white

high frequency sensor 360°

max. 8 m

2 - 2000 lux

IP54

shock proof IK10

Light source not exchangeable

Control gear not exchangeable

Descripción del funcionamiento

Elegante y robusto. Diseño sofisticado para entornos exigentes: Equipada con un potente sensor de alta frecuencia y un chasis de aluminio tan atractivo como robusto, la serie A es ideal para pérgolas o aplicaciones similares gracias a su resistencia a impactos IK10 y su clase de protección IP54 probada. En combinación con nuestro Connected Lighting System, las luminarias pueden controlarse mediante un pulsador inalámbrico. El funcionamiento semiautomático, las funciones de temporizador, la configuración de grupos de vecinos y la luz de seguimiento también se pueden implementar de forma rápida y sencilla mediante Connected Lighting. Por supuesto, la conexión en red de varias series también es posible en cualquier momento sin ningún problema. Posibilidad de conexión a sistemas de batería central.

Datos técnicos

Dimensiones (Ø x alt.)	193 x 69 mm
Con bombilla	Sí, sistema LED STEINEL
Con detector de movimiento	Sí
Garantía de fabricante	5 años
Configuración mediante	Bluetooth, Aplicación
Con mando a distancia	No
Variante	Blanco neutro blanco
UE1, EAN	4007841088309
Aplicación, lugar	Interior
Aplicación, sala	Recibidor/pasillo, Sala funcional / habitación accesoria, Almacén, Cocina de té, Hueco de escalera, Vestuarios, WC / lavabo
Color	Blanco
Adhesivos para el número de la casa incluidos	No

Interruptor crepuscular	Sí
Potencia de emisión	< 1 mW
Flujo luminoso producto completo	1172 lm
Eficiencia producto completo	109,5 lm/W
Temperatura cromática	4000 K
Desviación de color LED	SDCM3
Bombillas	LED no reemplazable
Zócalo	Sin
Sistema de refrigeración LED	Passive Thermo Control
Encendido progresivo de la luz	Sí
Alumbrado permanente	Conmutable
Funciones	Conexión a sistemas de batería central, Activación de escenarios lumínicos programados, Sensor de movimiento, Función DIM, Tiempo de fundido ajustable al encender y apagar, Semi/completamente

RS PRO A10 SC

Blanco neutro blanco
EAN 4007841 088309
N° de art. 088309

Datos técnicos

Lugar de instalación	Techo, Pared
Tipo de montaje	De superficie, Techo
Resistencia a los golpes	IK10
Índice de protección	IP 54
Clase de aislamiento	II
Temperatura ambiente	de -20 a 40 °C
Material de la carcasa	Aluminio
Material de cubierta	PC opalino
Conexión a la red	220 – 240 V / 50 – 60 Hz
Altura de montaje máx.	4,00 m
Técnica de AF	5,8 GHz
Operación auxiliar ajustable	Sí
Detección	Dado el caso, a través de cristal, madera y tabiques de construcción ligera
Ocultación segmentada	No
Escalabilidad electrónica	Sí
Escalabilidad mecánica	No
Alcance radial	Ø 8 m (50 m^2)
Alcance tangencial	Ø 8 m (50 m^2)

	automático, Función de grupos colindantes, Comunicación cifrada, Temporizador
Regulación crepuscular	2 – 2000 lx
Temporización	10 s – 60 Min.
Función de luz de cortesía	Sí
Función de luz de cortesía tiempo	1-60 min
Luz principal regulable	0 - 100 %
Regulación crepuscular aprendizaje	Sí
Interconexión	Sí
Tipo de interconexión	Maestro/maestro
Interconexión vía	Bluetooth Mesh
Vida útil LED conforme a IEC-62717 (L70)	> 60.000 Std.
Función de luz de cortesía en porcentaje	0 – 100 %
Potencia	10,7 W
Índice de reproducción cromática CRI	= 80
Ángulo de apertura	160 °
Tipo de protección, techo	IP 54
Ángulo de detección	360 °
Producto categoría	Lámpara LED de interior con sensor

Componentes opcionales del sistema

EAN 4007841 084653	Pulsador inalámbrico PB2-Bluetooth
EAN 4007841 084660	Pulsador inalámbrico PB4-Bluetooth

RS PRO A10 SC

Blanco neutro blanco
EAN 4007841 088309
N° de art. 088309
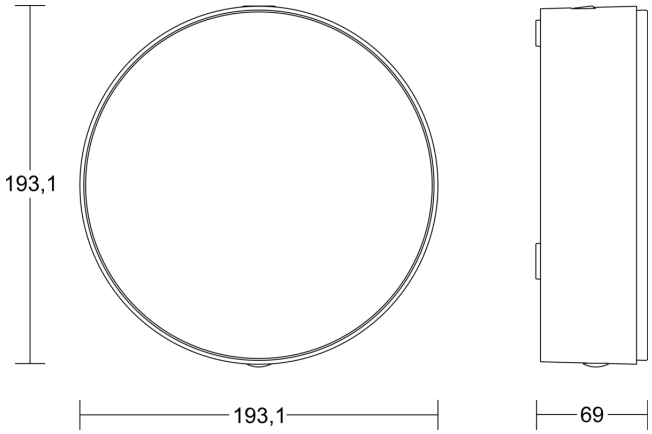
Dibujo acotado